Kit cassettone AvanTech YOU
Altezza spondina 187 mm

Regolazione verticale, laterale e trasversale integrata
Acciaio verniciato con polveri epossidiche argento, bianco, antracite

Kit spondine AvanTech YOU altezza 187 mm			
Lunghezza nominale mm	Argento	Bianco	Antracite
270	0062748	0062784	0062820
300	0062749	0062785	0062821
350	0062750	0062786	0062822
400	0062751	0062787	0062823
450	0062752	0062788	0062824
500	0062753	0062789	0062825
550	0062754	0062790	0062826
600	0062755	0062791	0062827
650	0062756	0062792	0062828

Il kit è composto da:
1 pz spondina, sinistra e destra
2 pz profili di design nel colore della spondina
2 pz dispositivi di fissaggio del frontale con viti
2 pz stabilizzatori pannello posteriore
Materiale di fissaggio

Avviso per l'ordine:
le guide Actro YOU non sono incluse e sono da ordinare a parte.

Dimensioni di progettazione / ingombro

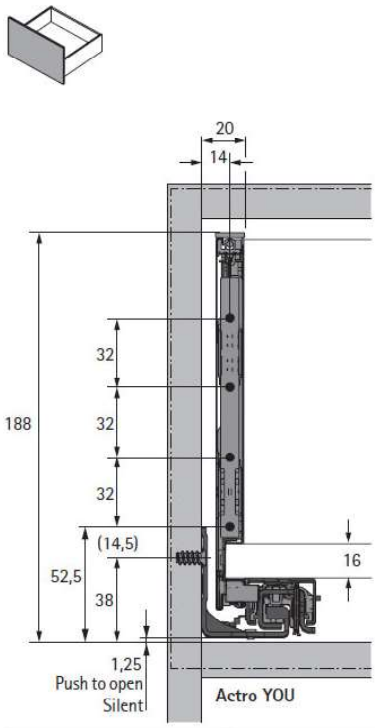

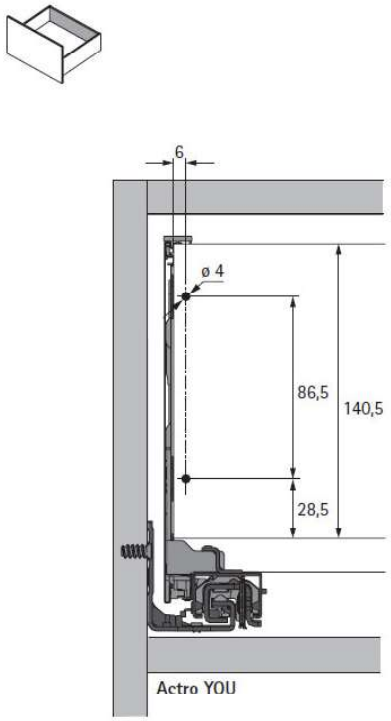

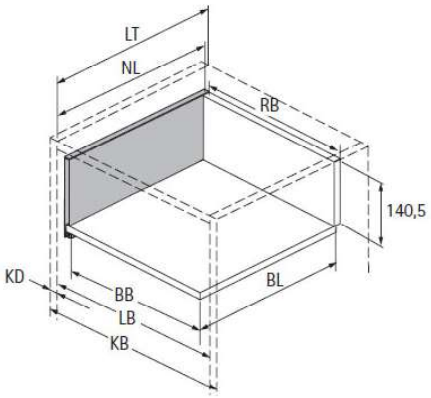

BB larghezza del fondo	KB larghezza mobile	NL lunghezza nominale	LB larghezza interna mobile
BL lunghezza del fondo	RB larghezza pannello post.	KD spessore fianco mobile	LT profondità interna mobile

Dimensione		mm
BL		NL - 21
BB		LB - 24
RB		LB - 24
LT		NL + 3
LT	Cassetto interno	NL + 12
LT	Cassetto interno Push to open Silent	NL + 21