# SYSTEM 0850/250

KOBLENZ®
SISTEMI - SISTEMAS

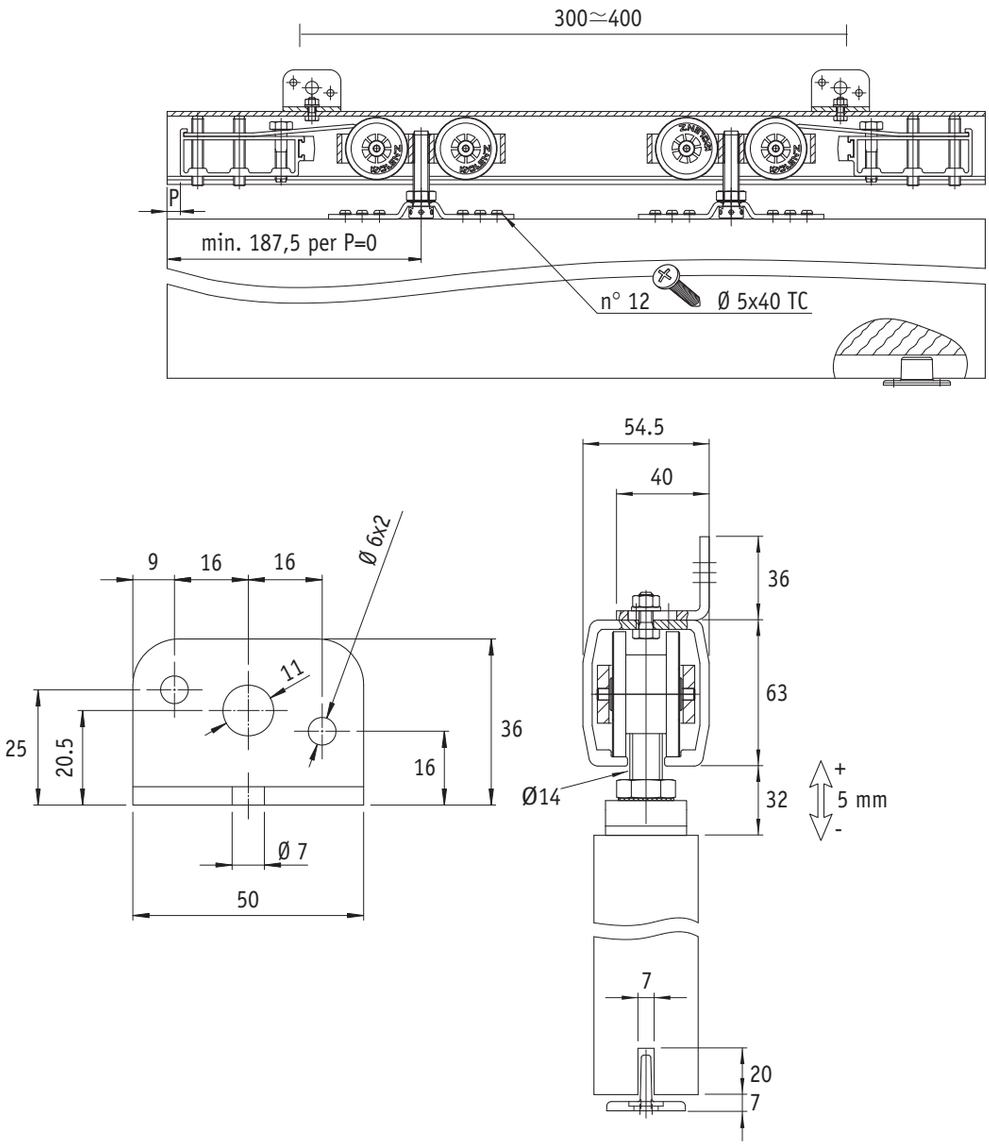


**CARATTERISTICHE**

- **FUNZIONE** Consente di far scorrere una **porta rigida.**
- **PORTATA** **250 kg** per anta.
- **UTILIZZO** Per **porte rigide.**
- **SCORREVOLEZZA** L'alta tecnologia utilizzata garantisce una superiore scorrevolezza, silenziosità e affidabilità nel tempo.
- **INOSSIDABILITA'** I carrelli in **alluminio**, con ruote in Delrin e con perno in **inox**, permettono il funzionamento costante nel tempo sia in **ambienti esterni** che in quelli interni particolarmente umidi.
- **PRATICITA'** Il movimento è a **scorrimento superiore**, il vano inferiore risulta, così, libero da ingombri.
- **REGOLAZIONE** Il freno di arresto è **registrabile** in funzione del peso dell'anta.

---

***CARACTERÍSTICAS***

- ***FUNCIÓN*** *Permite deslizar una **puerta rígida.***
- ***CAPACIDAD*** ***250 kg** por hoja.*
- ***USO*** *Para **puertas rígidas.***
- ***DESLIZAMIENTO*** *La alta tecnología emplada garantiza un deslizamiento superior, silencioso y fiable en el tiempo. Los carros son en **aluminio**, con ruedas en Delrin con **pernio en inox** permiten el buen funcionamiento tanto en **ambientes externos** como en aquellos internos particularmente húmedos.*
- ***FACILIDAD*** *El sistema **desliza por la parte superior** dejando el suelo libre.*
- ***REGULACIÓN*** *El freno es **regulable** según el peso de la puerta.*